SIEMENS

SIRIUS

3RA2933-2BB1
3RA2933-2BB2
3RA2933-2C

DE	**Bausatz für Stern-Dreieck-Kombination S2** Originalbetriebsanleitung				
EN	**Installation kit for star-delta (wye-delta) combination S2** Original Operating Instructions	EL	**Κιτ για συνδυασμό αστέρα-τριγώνου S2** Πρωτότυπες οδηγίες χρήσης	PL	**Zestaw montażowy do połączenia gwiazda-trójkąt S2** Oryginalna instrukcja obsługi
FR	**Kit de montage pour démarreur étoile-triangle S2** Instructions de service originales	ET	**Täht-kolmnurk ühendsuskeemi komplekt S2** Originaal-kasutusjuhend	RO	**Kit de montare pentru combinație stea-triunghi S2** Instrucțiuni originale de utilizare
ES	**Kit de montaje para combinación estrella-triángulo S2** Instructivo original	FI	**Tähti-kolmioyhdistelmän S2 asennussarja** Alkuperäinen käyttöohje	SK	**Montážna súprava pre kombináciu hviezda-trojuholník S2** Originálny návod na obsluhu
IT	**Kit di montaggio per la combinazione stella-triangolo S2** Istruzioni operative originali	HR	**Pribor za montažu kombinacije zvijezda-trokut S2** Originalne upute za uporabu	SL	**Sklop zvezdne-trikotne kombinacije S2** Originalno navodilo za obratovanje
PT	**Kit de montagem para combinação de estrela-triângulo S2** Instruções de Serviço Originais	HU	**Készlet a csillag-háromszög kombinációhoz S2** Eredeti üzemeltetési útmutató	SV	**Monteringssats till stjärn-triangelkombination S2** Originalbruksanvisning
BG	**Монтажен комплект за превключвател „звезда-триъгълник“ S2** Оригинално ръководство за експлоатация	LT	**Žvaigždės-trikampio mazgo S2 montavimo rinkinys** Originali eksploatacijos instrukcija	TR	**Yıldız-Üçgen Kombinasyonu kiti S2** Orijinal İşletme Kılavuzu
CS	**Sada pro kombinaci hvězda-trojúhelník S2** Originální návod k obsluze	LV	**Zvaigznes-trīsstūra slēguma S2 montāžas komplekts** Oriģinālā lietošanas pamācība	РУ	**Набор для схемы "звезда-треугольник" S2** Оригинальное руководство по эксплуатации
DA	**Kit til stjerne-trekant-kombination S2** Original brugsanvisning	NL	**Bouwset voor ster-driehoekscombinatie S2** Originele handleiding	中文	**用于星三角组合的安装套件 S2** 原始操作说明

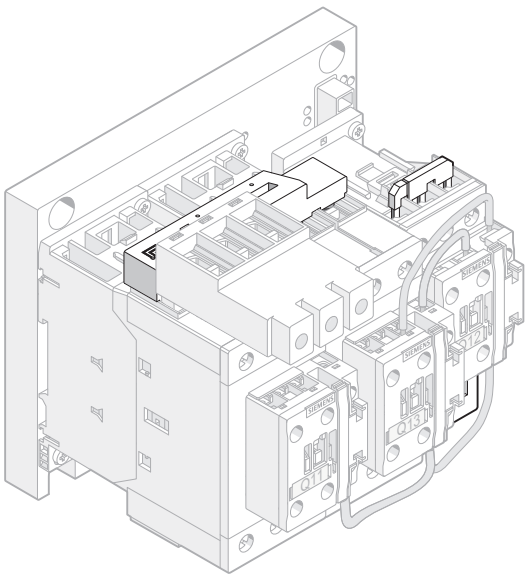

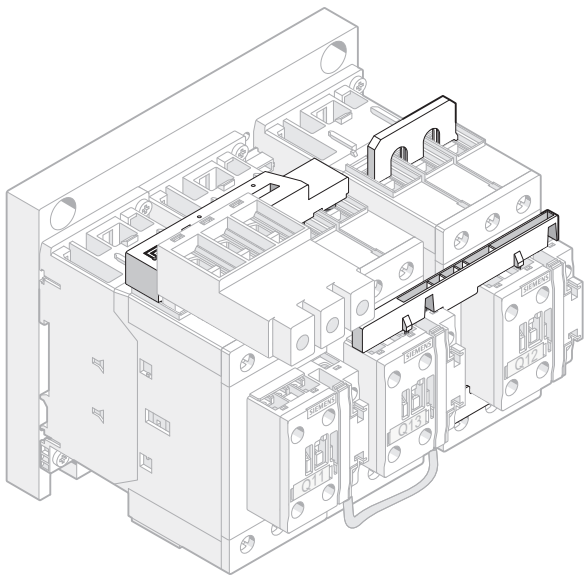

SIEMENS AG	Telephone: +49 (911) 895-5900 (8°° - 17°° CET)
Technical Assistance	Fax: +49 (911) 895-5907
Breslauer Str. 5	E-mail: technical-assistance@siemens.com
D-90766 Fürth	Internet: www.siemens.com/sirius/technical-assistance

http://support.industry.siemens.com

60306557

A5E03673870001A/RS-AD/004
3ZX1012-0RA20-2BA1

Last update: 19 January 2018

DE	⚠ GEFAHR	**Gefährliche Spannung. Lebensgefahr oder schwere Verletzungsgefahr.** Vor Beginn der Arbeiten Anlage und Gerät spannungsfrei schalten. Die Installations- und Wartungsarbeiten an diesem Gerät dürfen nur von einer autorisierten Elektrofachkraft ausgeführt werden.
EN	⚠ DANGER	**Hazardous voltage. Will cause death or serious injury.** Turn off and lock out all power supplying this device before working on this device. Installation and maintenance work on this device may only be carried out by an authorized electrician.
FR	⚠ DANGER	**Tension dangereuse. Danger de mort ou risque de blessures graves.** Mettre hors tension avant d'intervenir sur l'appareil. Les travaux d'installation et d'entretien de cet appareil doivent uniquement être réalisés par une personne qualifiée en électricité.
ES	⚠ PELIGRO	**Tensión peligrosa. Puede causar la muerte o lesiones graves.** Desconectar la alimentación eléctrica antes de trabajar en el equipo. Las tareas de instalación y mantenimiento de este equipo solo puede llevarlas a cabo un un electricista autorizado.
IT	⚠ PERICOLO	**Tensione pericolosa. Può provocare la morte o lesioni gravi.** Scollegare l'alimentazione elettrica prima di eseguire interventi sull'apparecchiatura. L'installazione e la manutenzione di questo apparecchio devono essere effettuati solo da elettrotecnici autorizzati.
PT	⚠ PERIGO	**Tensão perigosa. Perigo de morte ou ferimentos graves.** Desligue a alimentação eléctrica antes de iniciar os trabalhos no equipamento.Os trabalhos de instalação e manutenção neste equipamento somente podem ser realizados for eletricistas autorizados.
BG	⚠ ОПАСНОСТ	**Опасно напрежение. Опасност за живота или опасност от тежки телесни повреди.** Преди започване на работа изключете захранването на инсталацията или устройството. Монтажът и техническото обслужване на това устройство се извършват единствено от оторизиран електротехник.
CS	⚠ NEBEZPEČÍ	**Nebezpečné napětí. Nebezpečí smrtelného nebo těžkého úrazu.** Před zahájením prací odpojte zařízení a modul od napětí. Instalační a údržbářské práce smí na tomto přístroji provádět pouze kvalifikovaný elektrikář.
DA	⚠ FARE	**Farlig spænding. Livsfare eller fare for alvorlige kvæstelser.** Inden arbejdet påbegyndes skal anlægget og enheden gøres spændingsfri. Installationer og vedligeholdelser på dette apparat må kun gennemføres af en autoriseret elektriker.
EL	⚠ ΚΙΝΔΥΝΟΣ	**Επικίνδυνη τάση. Κίνδυνος-θάνατος ή κίνδυνος σοβαρού τραυματισμού.** Πριν από την έναρξη των εργασιών απομονώνετε την εγκατάσταση και τη συσκευή από την παροχή τάσης. Οι εργασίες εγκατάστασης και συντήρησης αυτής της συσκευής πρέπει να πραγματοποιούνται μόνο από εξουσιοδοτημένο ηλεκτρολόγο.
ET	⚠ OHT	**Ohtlik pinge. Eluoht või tõsiste vigastuste oht.** Enne tööde algust tuleb süsteemi ja seadme pinge välja lülitada. Seadme paigaldus- ja hooldustöid võib teha ainult atesteeritud elektrik.
FI	⚠ VAARA	**Vaarallinen jännite. Vakava loukkaantumisvaara tai hengenvaara.** Laite ja laitteisto on kytkettävä jännitteettömiksi ennen töiden aloittamista. Tämän laitteen asennus-ja huoltotöitä saa suorittaa ainoastaan valtuutettu sähköteknikko.
HR	⚠ OPASNOST	**Opasni napon. Opasnost po život ili opasnost od teških ozljeda.** Prije početka radova isključite napajanje postrojenja i uređaja. Radove instalacije i održavanja na uređaju smije izvoditi samo ovlašteno stručno elektrotehničko osoblje.
HU	⚠ VESZÉLY	**Veszélyes feszültség. Életveszély vagy súlyos sérülésveszély.** A munkák megkezdése előtt végezze el a berendezés vagy készülék feszültség-mentesítését. Ezen az eszközön a telepítéssel és a karbantartással kapcsolatos feladatokat kizárólag megfelelő felhatalmazással rendelkező villamossági szakember végezheti.
LT	⚠ PAVOJUS	**Pavojinga įtampa. Pavojus gyvybei arba sunkaus susižalojimo pavojus.** Prieš darbų pradžią atjunkite sistemos ir prietaiso įtampą. Šio įrenginio įrengimo ir techninės priežiūros darbus leidžiama atlikti tik įgaliotam elektrikui.
LV	⚠ BĪSTAMI	**Bīstams spriegums. Letālu seku vai smagu traumu riski.** Pirms uzsākt darbu, atslēdziet iekārtu un ierīci no barošanas. Šīs ierīces uzstādīšanu un tehniskās apkopes darbus drīkst veikt vienīgi pilnvarots elektriķis.
NL	⚠ GEVAAR	**Gevaarlijke spanning. Levensgevaar of gevaar voor ernstig letsel.** Schakel vóór aanvang van de werkzaamheden installatie en apparaat spanningsvrij. De installatie- en onderhoudswerken aan dit toestel mogen enkel door een geautorisseerde elektricien uitgevoerd worden.
PL	⚠ NIEBEZPIECZEŃSTWO	**Niebezpieczne napięcie. Zagrożenie życia lub niebezpieczeństwo ciężkich obrażeń.** Przed rozpoczęciem wszelkich prac należy urządzenie i przyrząd odłączyć od sieci elektrycznej. Prace instalacyjne i konserwacyjne na tym urządzeniu może przeprowadzać wyłącznie posiadający odpowiednie kwalifikacje elektryk.
RO	⚠ PERICOL	**Tensiune periculoasă. Pericol de moarte sau de accidentări grave.** Înaintea începerii lucrărilor, deconectaţi instalaţia şi aparatul de la tensiune. Lucrările de instalare şi întreţinere pentru acest dispozitiv pot fi efectuate doar de către un electrician autorizat.
SK	⚠ NEBEZPEČENSTVO	**Nebezpečné napätie. Nebezpečenstvo ohrozenia života alebo vzniku ťažkých zranení.** Pred začatím prác zariadenie a prístroj odpojte od napätia. Inštalačné a údržbárske práce na tomto prístroji môže vykonávať výlučne autorizovaný elektrikár.
SL	⚠ NEVARNOST	**Nevarna napetost. Nevarnost za življenje ali nevarnost hudih poškodb.** Pred začetkom dela je treba pri napravi in aparatu odklopiti napajanje. Inštalacijska in vzdrževalna dela na tej napravi sme izvesti samo pooblaščen električar.
SV	⚠ FARA	**Farlig spänning. Livsfara eller risk för allvarliga personskador.** Koppla anläggningen och apparaten spänningsfri innan du påbörjar arbetena. Installation och underhåll av denna apparat får endast utföras av en behörig elektriker.
TR	⚠ TEHLİKE	**Tehlikeli gerilim. Ölüm tehlikesi veya ağır yaralanma tehlikesi.** Çalışmalara başlamadan önce, sistemin ve cihazın gerilim beslemesini kapatınız.Bu cihazın montajı ve bakımı yalnız yetkili bir elektrik teknisyeni tarafından yapılmalıdır.
РУ	⚠ ОПАСНОСТЬ	**Опасное напряжение. Опасность для жизни или возможность тяжелых травм.** Перед началом работ отключить подачу питания к установке и к устройству. Работы по монтажу и техническому обслуживанию данного устройства должны производиться уполномоченным специалистом по электротехнике.
中文	⚠ 危险	**危险电压。将导致死亡或严重的人身伤害。** 操作本设备前必须切断并锁定所有供电电源。该设备的安装和维护工作仅能由具备专业资格的 电工完成。

3RA2933-2BB1
3RA2933-2BB2

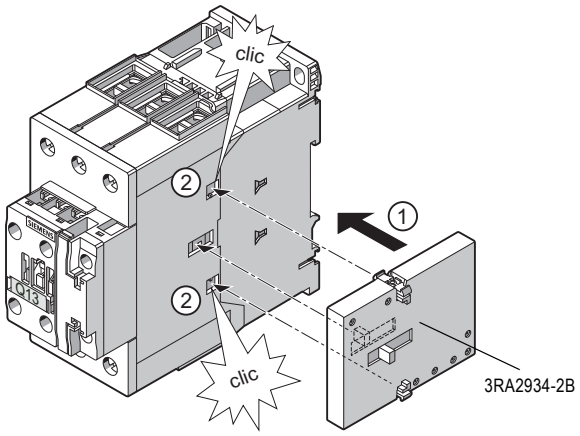

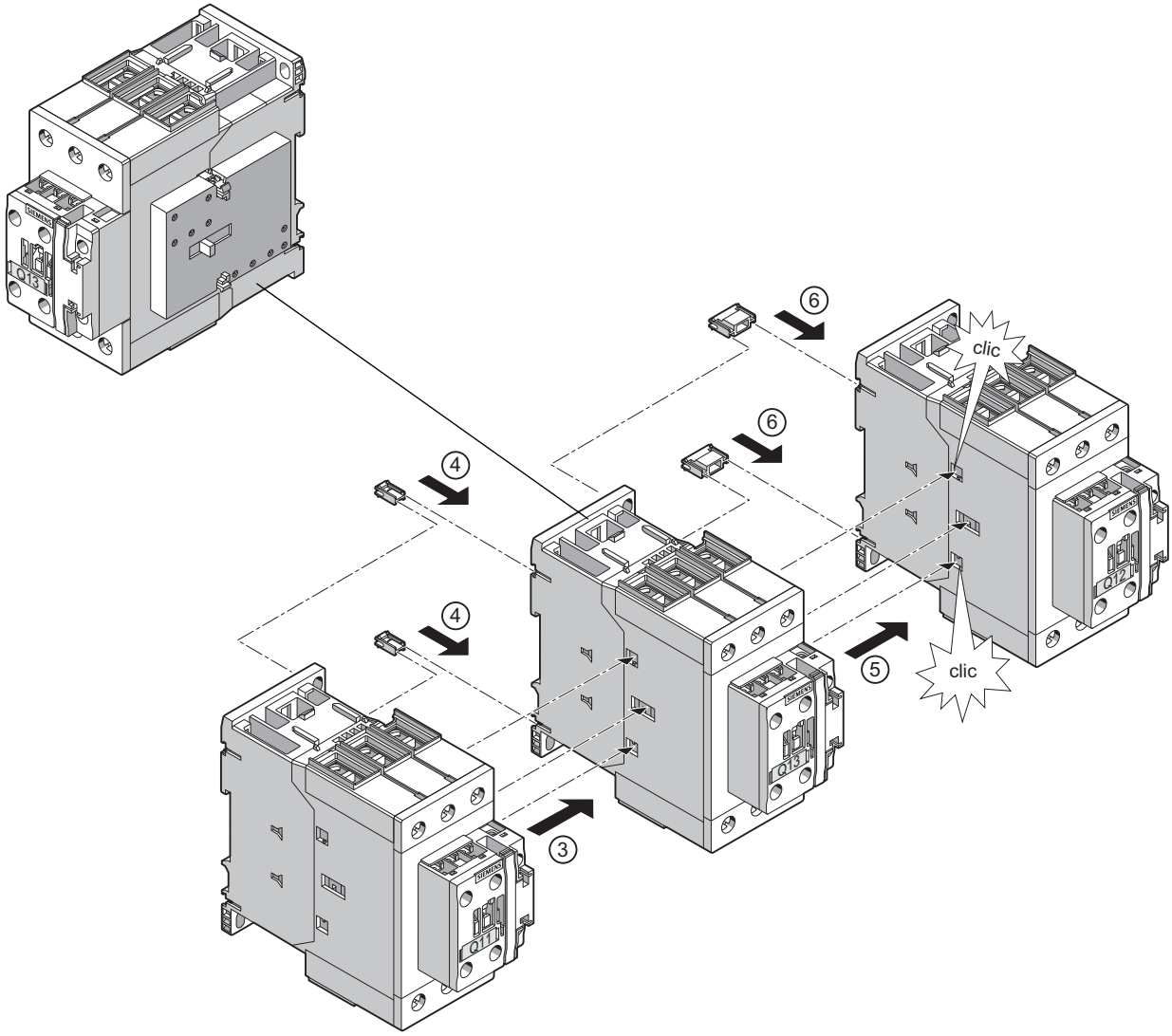

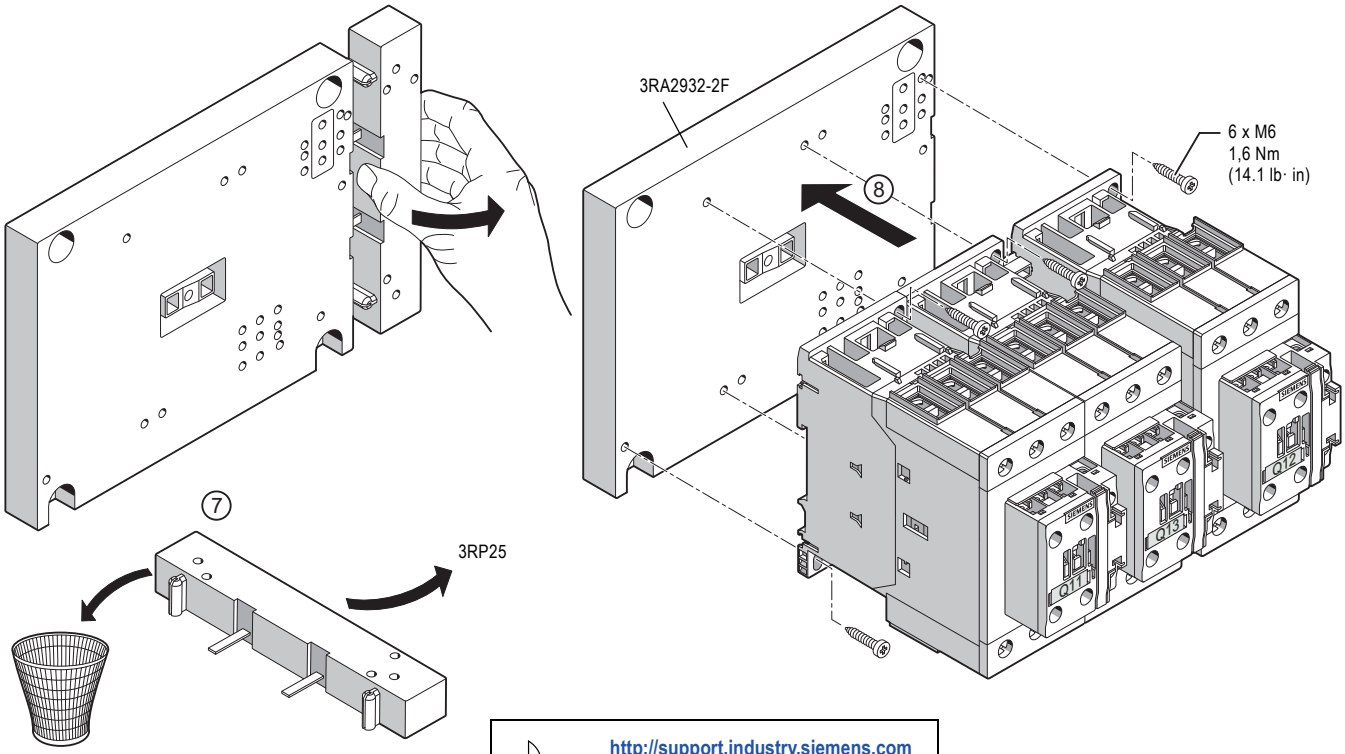

http://support.industry.siemens.com

60306557

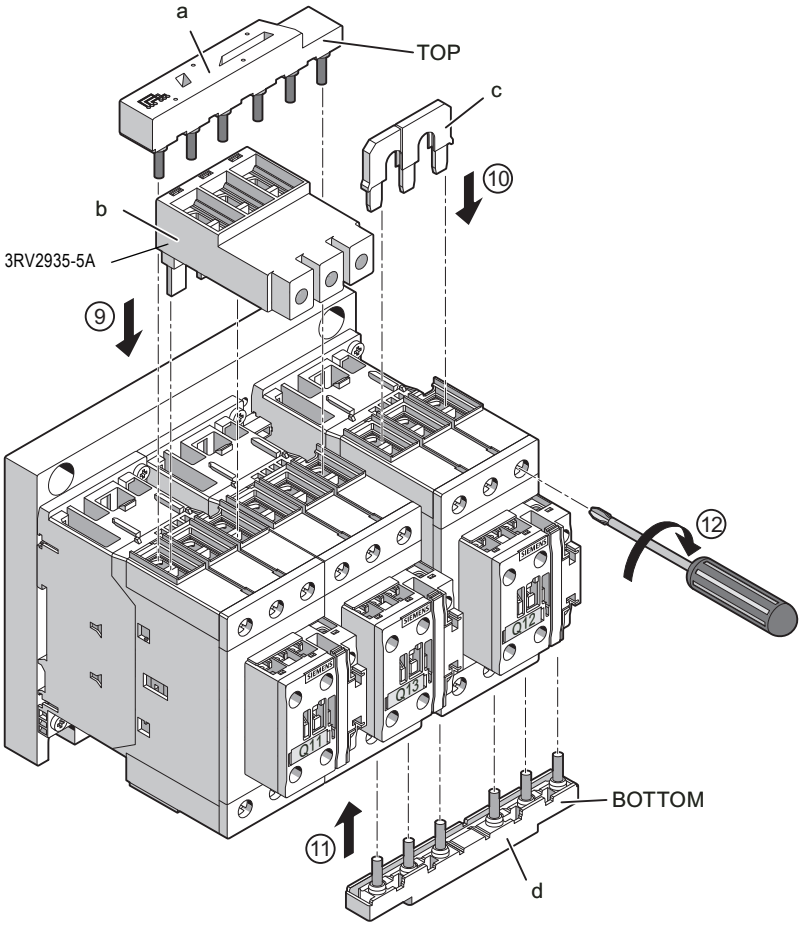

3RA2933-2BB1

3RA2933-2BB2

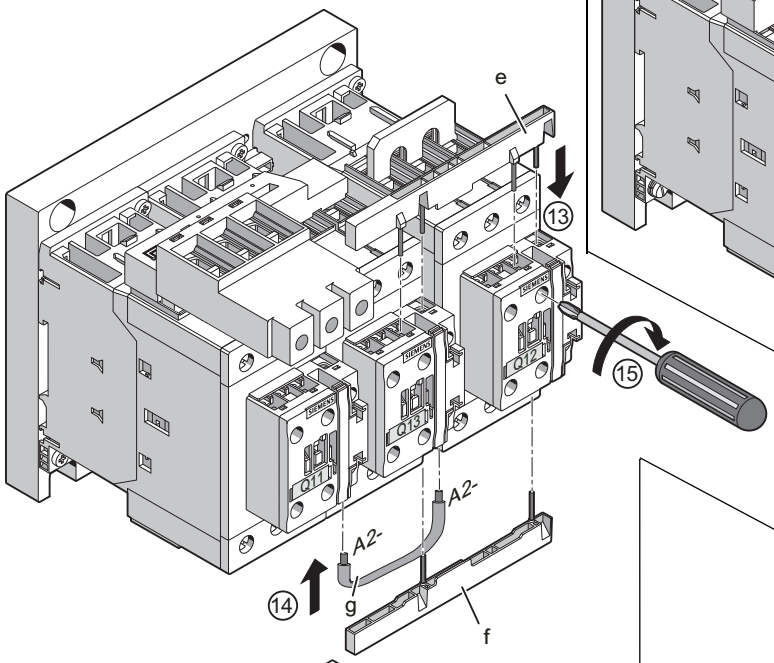

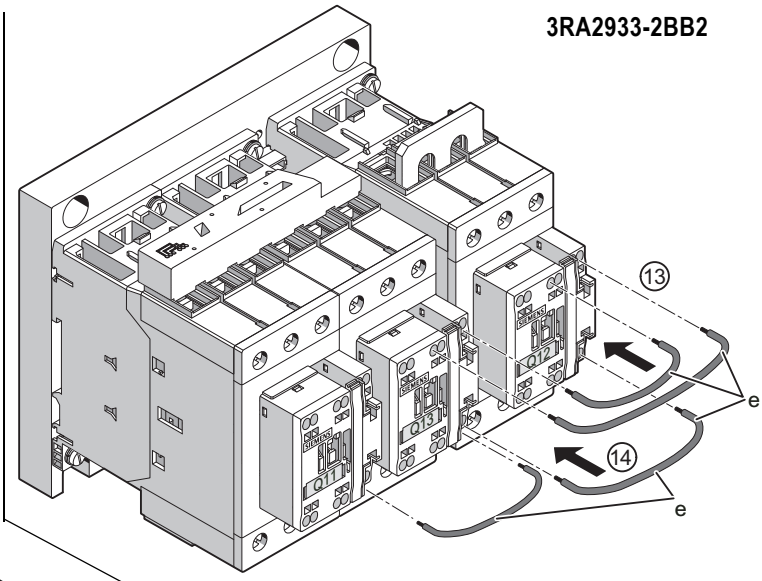

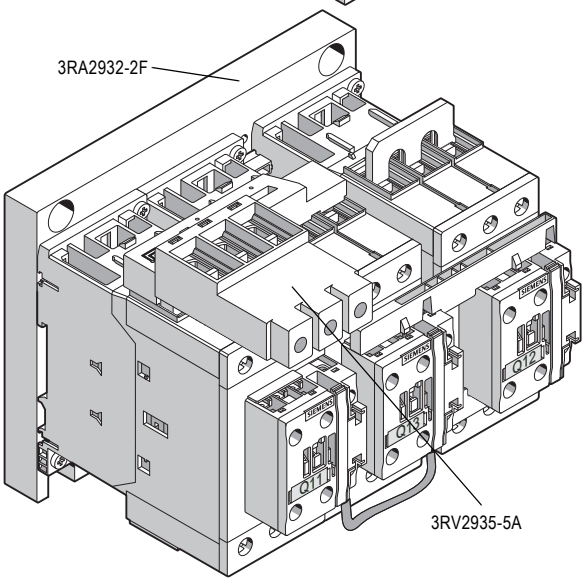

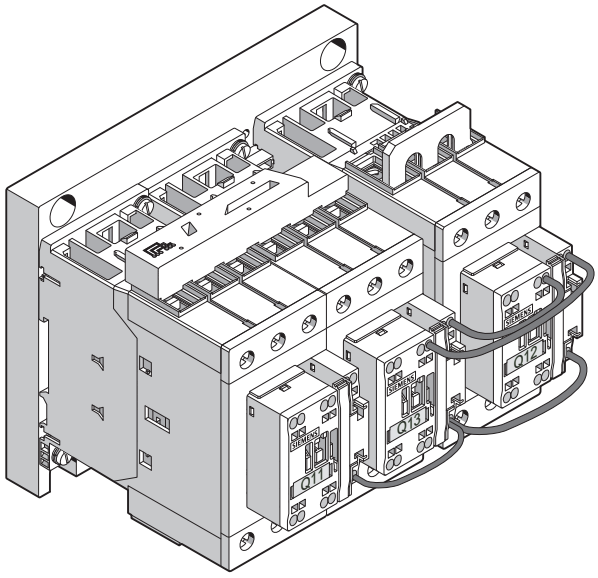

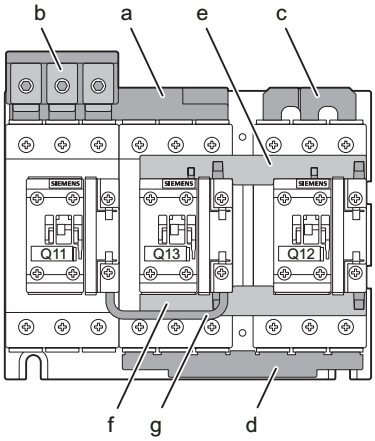

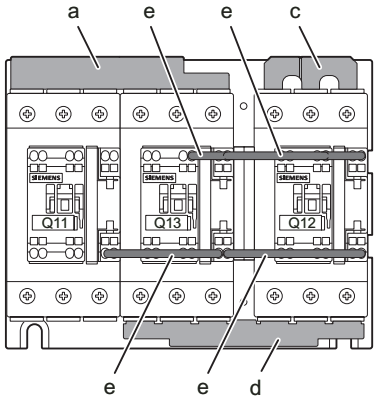

3RA2933-2C

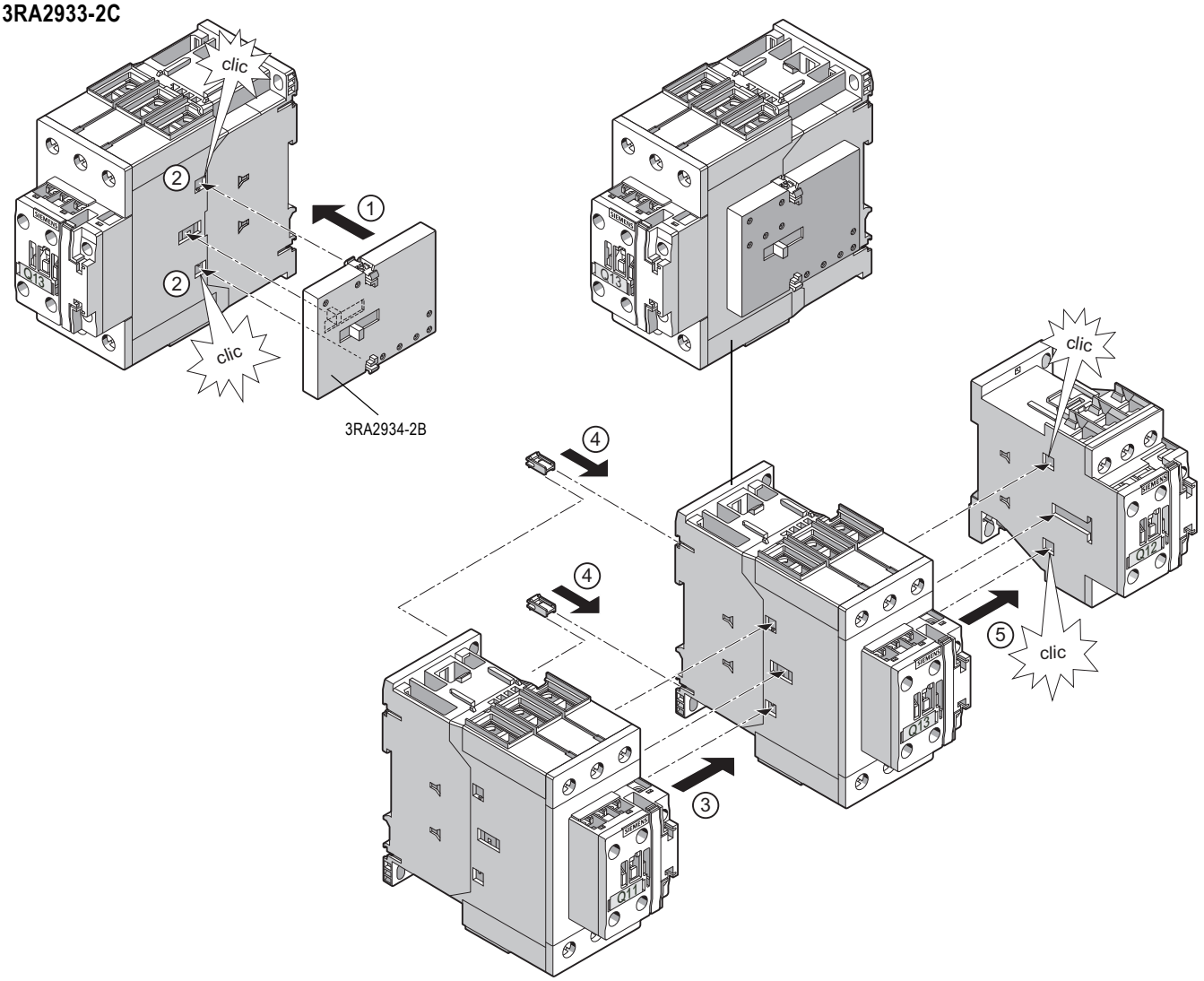
clic
2
1
2
clic
3RA2934-2B
4
4
clic
5
clic
3

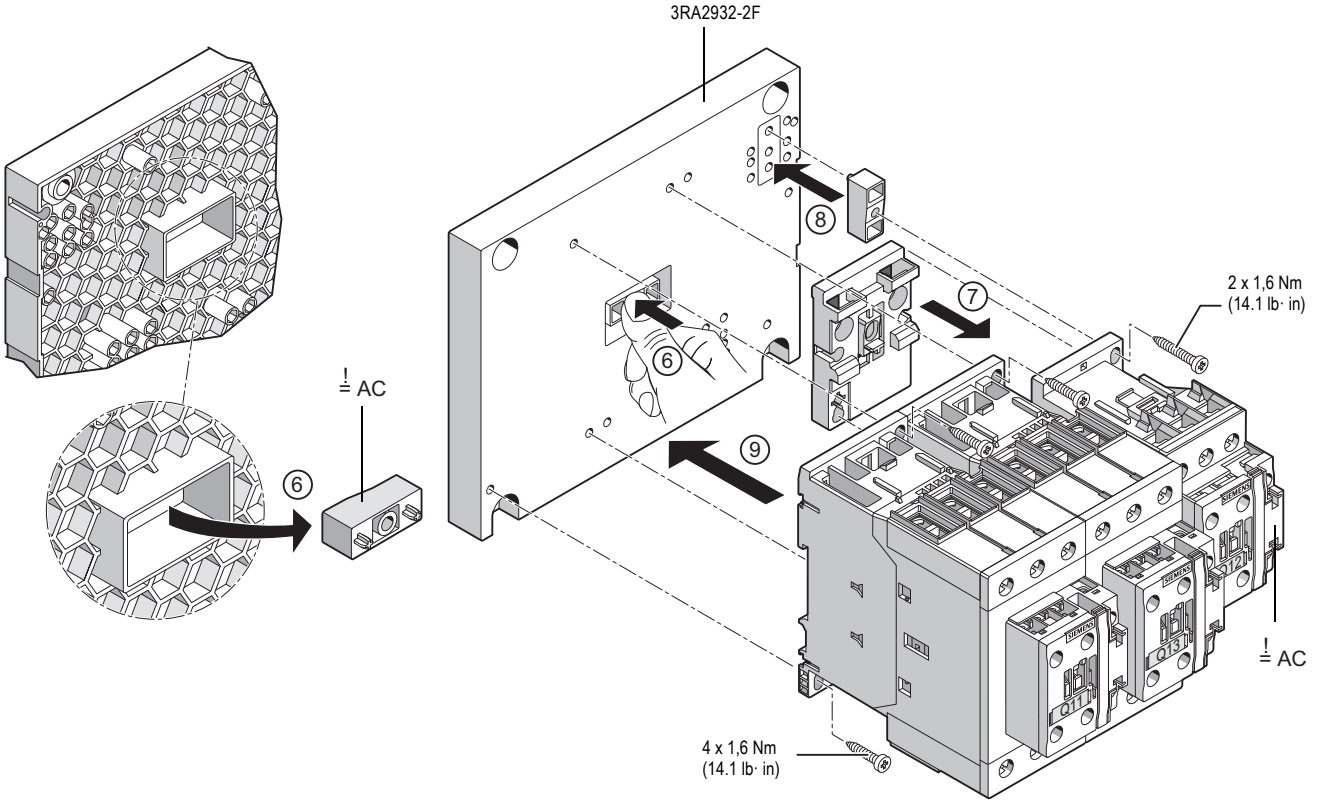
3RA2932-2F
8
7
2 x 1,6 Nm
(14.1 lb· in)
6
≙ AC
6
9
≙ AC
4 x 1,6 Nm
(14.1 lb· in)

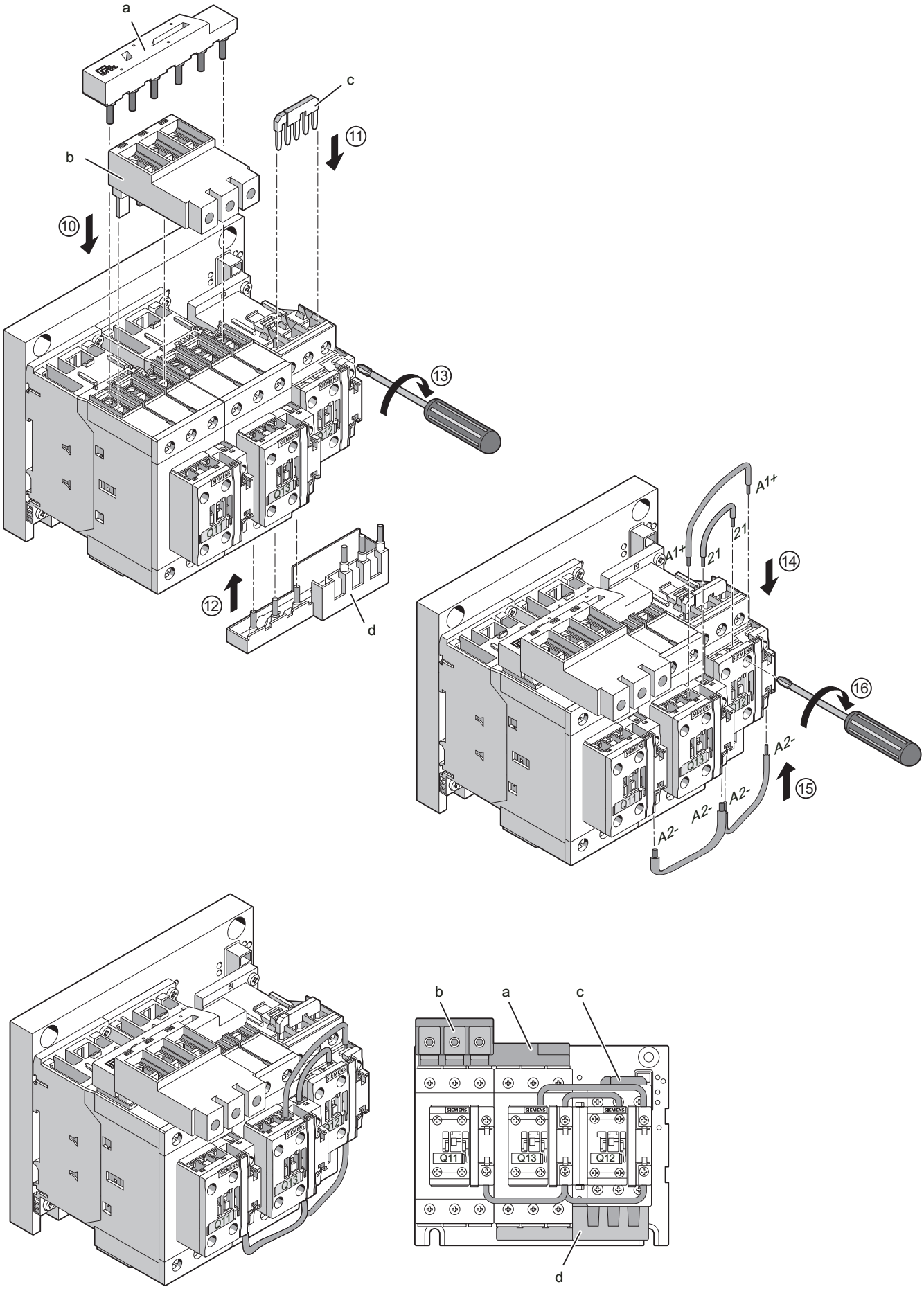
a
b
c
d
10
11
12
13
14
15
16
A1+
21
A2-
Q11
Q13
Q12
SIEMENS

	3RT2.3.-1 (L1, L2, L3)
	3,0 ... 4,5 Nm (27 to 40 lb in)
13	2 x (1 ... 35) mm^2 1 x (1 ... 50) mm^2
13	—
13	2 x (1 ... 25) mm^2 1 x (1 ... 35) mm^2
AWG	2 x (18 to 2) 1 x (18 to 1)

	3RT2.3.-1 (A1/A2, NO/NC) 3RH29.1-1		3RT2.3.-3 (A1/A2, NO/NC) 3RH29.1-2
	PZ 2 (∅ 5 ... 6 mm)	M3: 0,8 ... 1,2 Nm (7 to 10.3 lb in)	3RA2908-1A: ∅ 3,0 x 0,5 mm
10	2 x (0,5 ... 1,5) mm^2 2 x (0,75 ... 2,5) mm^2		2 x (0,5 ... 2,5) mm^2
10	—		2 x (0,5 ... 2,5) mm^2
10	2 x (0,5 ... 1,5) mm^2 2 x (0,75 ... 2,5) mm^2		2 x (0,5 ... 1,5) mm^2
AWG	2 x (20 to 16) 2 x (18 to 14)		2 x (20 to 14)

	3RV2935-5. (L1, L2, L3)
min 22 4	4 ... 6 Nm (35 to 53 lb in)
25	2 x (2,5 ... 50) mm^2 1 x (2,5 ... 70) mm^2
25	—
25	2 x (2,5 ... 35) mm^2 1 x (2,5 ... 50) mm^2
AWG	2 x (10 to 1 / 0) 1 x (10 to 2 / 0)

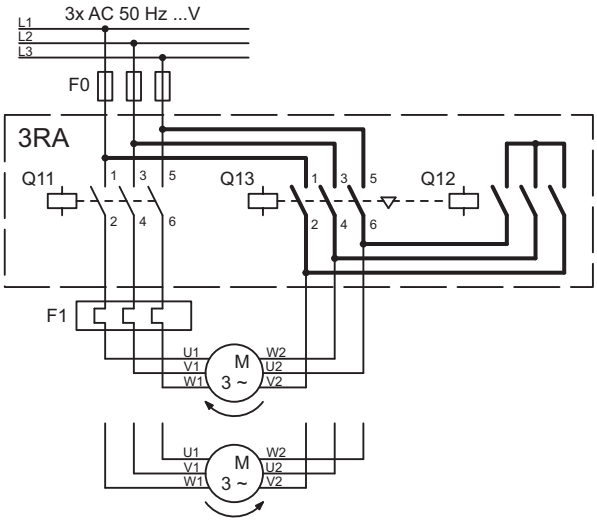

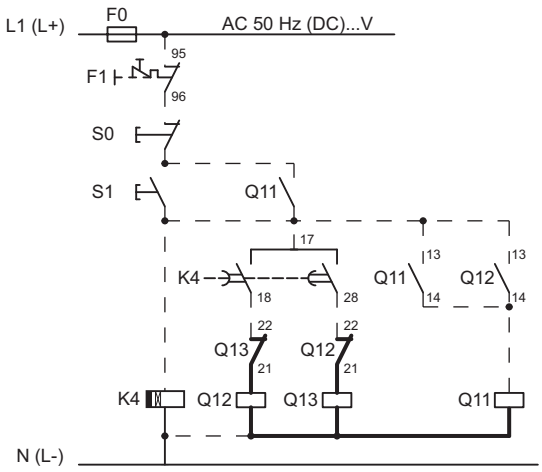

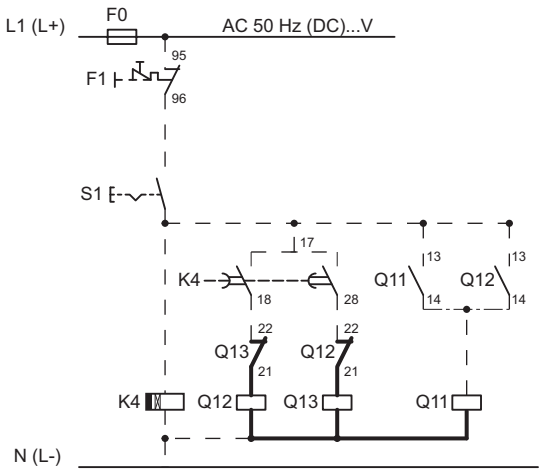

3RA2933-2BB.

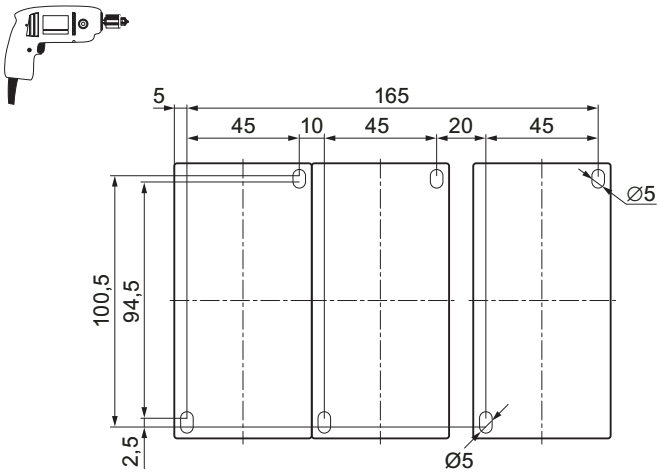

3RA2933-2...

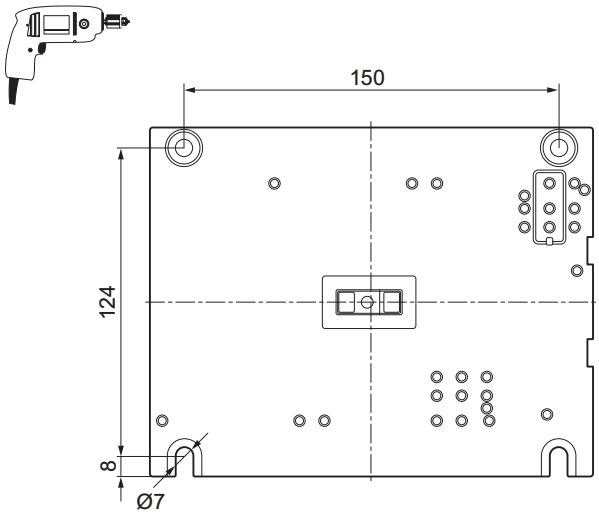

mm